記号	変更履歴	技連番号	年月日	担当
A				
B				
C				
D				
E				

仕様・定格

項目										
電源			A751H3FBK							
定格消費電力			単相200V．50-60Hz							
本体寸法			5800W（4800W、4000W切替設定可）							
グリル寸法			幅748X奥行553X高さ231mm							
	庫内寸法		幅281X奥行361X高さ115mm　＊調理物の有効高さ：60mm							
	焼き網		幅255X奥行270mm							
製品重量			約27kg							
ヒーター配置	右		ダブルリング加熱　IH3．0kW　※IH（電磁誘導加熱）							
	左		びっくリング加熱　IH3．0kW　※IH（電磁誘導加熱）							
	中央		IH1．5kW　※IH（電磁誘導加熱）							
	グリル		両面自動焼（1800W）							
調理モード	右IH 左IH	火力表示	1	2	3	4	5			
		消費電力	150W	250W	300W	400W	500W	625W	750W	875W	1000W
		火力表示	6	7	8					
		消費電力	1250W	1500W	1750W	2000W	2250W	2500W	3000W		
	中央IH	火力表示	1	2	3	4	5			
		消費電力	200W	500W	750W	1000W	1500W			
	グリル 手動	火力表示	1	2	3	4	5			
		消費電力	上ヒーター	600W	720W	840W	960W	1200W		
			コンベクションヒーター	600W	600W	600W	600W	600W		
		オーブン	40℃、100℃~250℃（10℃刻み）							
			設定時間　1~60分（1分刻み）							
	自動		3種類（姿焼、切身・ひもの、小魚）							
	ゆでもの		左IH　3段階（小鍋時は内コイルのみON-OFF動作）							
	煮込み		左IH　5段階（小鍋時は内コイルのみON-OFF動作）							
	予熱		左右IH　160℃、190℃、220℃（3段階）							
	揚げ物		左右IH　140~200℃（10℃刻み7段階）							
電源コード			3芯キャブタイヤケーブル（丸型）							
電源プラグ			接地2P　30A　250V							

※複数のヒーターを、同時に使用した場合、その火力の合計が定格消費電力を
超えるときには、左右いずれかのヒーターの火力を自動的に落とし調整します。

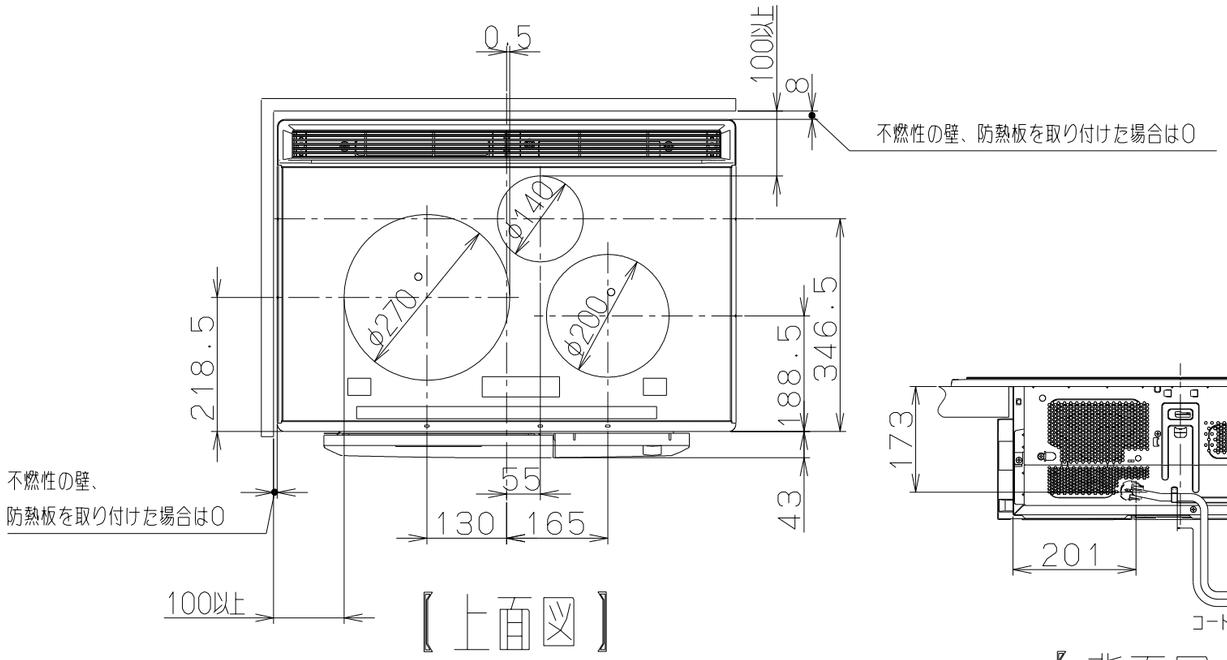

【上面図】

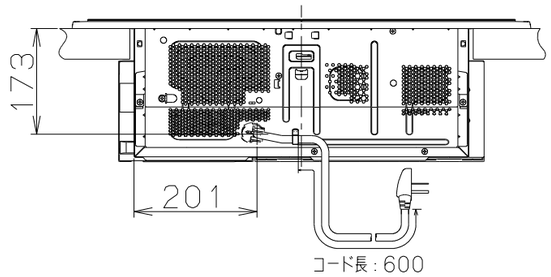

【背面図】

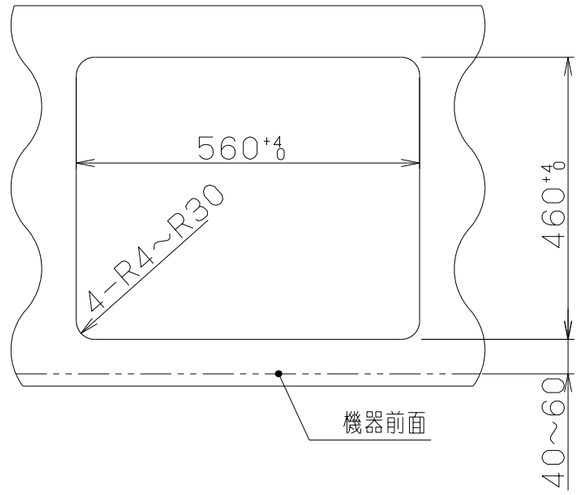

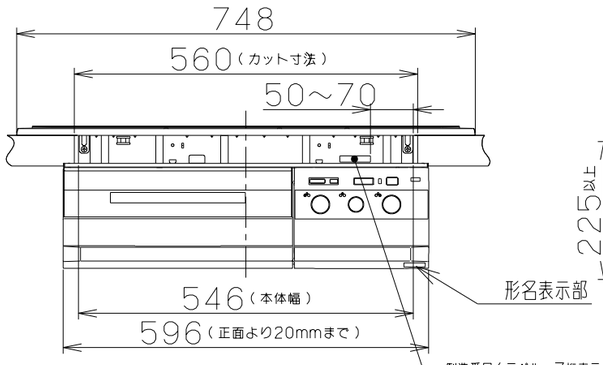

【正面図】

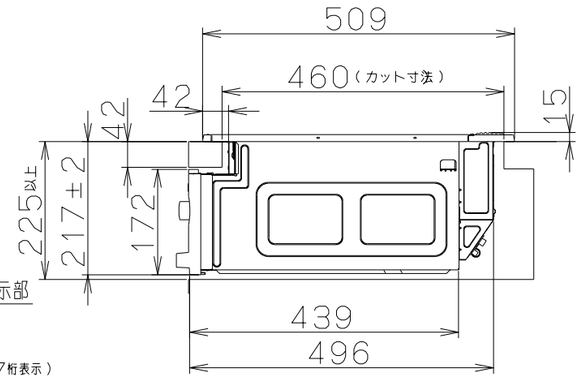

【側面図】

製造番号（ラベル．7桁表示）
製造番号0010001（ラベルサイズ8X52）
製造番号（最初は010001でスタート）
品質履歴（最初は0でスタート）

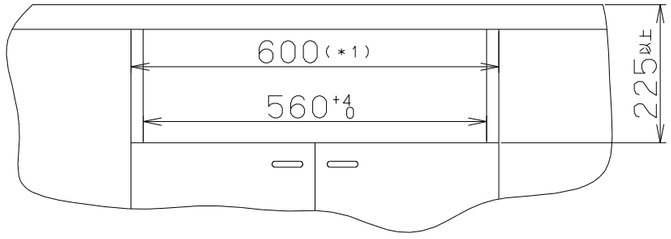

＊1　前面より奥行20mmまでは600mm幅の空間が必要です。

【取り付け穴】

A751H3FBK	38900700			—
型名	製品コード	色調		区分No．

作成		型名	A751H3FBK オリジナル　IHクッキングヒーター
更新	＊＊＊＊／＊＊／＊＊	図番	3890007
-FUJIOH- 富士工業株式会社	三角法　尺度　※	図名	製品姿図